Housekeeping / Room attendant trolleys

Despina 800

Limpieza discreta

Equipamiento estandar

- Capacidad: 4 a 6 habitaciones.
- Bastidor de aluminio anodizado
- Compartimiento con tapa para productos de cortesía.
- 3 niveles para colocar ropa limpia.
- 2 puertas (apertura hasta 270°).
- 1 volante horizontal.
- 4 ruedas giratorias Ø 125 mm mm con recubrimiento de poliamida / termoplástico antimarcas.
- 4 paragolpes anulares de protección en las esquinas

Bergensesteenweg 308
1600 Sint Pieters-Leeuw, Belgium

+32 2 378 21 31
info@ascolia.be

Technical info

- Peso neto (sin elementos opcionales): 44 kg
- Peso permitido por estante: 35 kg

Bergensesteenweg 308
1600 Sint Pieters-Leeuw, Belgium

+32 2 378 21 31
info@ascolia.be

DESPINA 800

Opciones

- Separadores rectos o casilleros para compartimiento para productos de cortesía
- Cajón para productos de cortesía (432 x 658 x 100 mm or 432 x 658 x 50 mm)
- 5ª rueda motriz
- Cerradura para puerta / Cerradura para tapa
- Soporte y gancho para mopa
- Soporte para escoba o clip para tubo de aspiradora
- Bandeja extraíble para aspiradora
- Gancho
- Soporte para identificación
- Motorización

Amenities and /or stationery drawer

Sliding tray for vacuum cleaner

Mop holder and hook

Motorisation

Bergensesteenweg 308
1600 Sint Pieters-Leeuw, Belgium

+32 2 378 21 31
info@ascolia.be

DESPINA 800

Acabado

Compact

Caviar

Wenge

Almond

Antique oak

Light grey

Nappa black leather

Black ash

Buffalo

Infinity black (fingerprint-free)

Anodisation

Natural

Champagne

Bronze

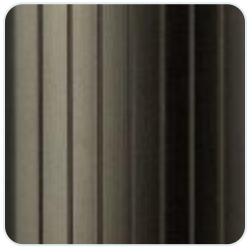
Black

Bergensesteenweg 308
1600 Sint Pieters-Leeuw, Belgium

+32 2 378 21 31
info@ascolia.be

Dimensiones

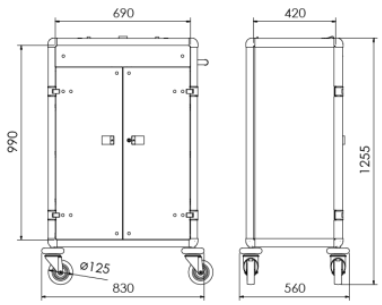

DESPINA 800

Overall dimensions			
Width	Depth	Height	Wheels Ø
830 mm	560 mm	1255 mm	125 mm

Inside dimensions	
Width	Depth
690 mm	420 mm

Bergensesteenweg 308
1600 Sint Pieters-Leeuw, Belgium

+32 2 378 21 31
info@ascolia.be